Accouplements Periflex

Z.I La Barbière 47300 Villeneuve sur Lot - **Tél.** +33 (0)5.53.70.00.75 **Fax.** +33 (0)5.53.49.14.76
Web. http://www.bassaler.com - **Email.** contact@bassaler.com

Stromag

safety in motion

PTT Periflex®

couple élevé

et sûr

Accouplements super-élastiques Periflex® à bandage

Zum Lieferumfang in Standardausführung gehören / The delivery extent in standard execution comprises / La fourniture standard comprend:

1 = K - Nabe / Coupling hub / Moyeu
2 = K - Nabe / Coupling hub / Moyeu
3 = Druckring / Pressure ring / Couronne de serrage
4 = Wellenreifen / Shaft tyre / Bandage
5 = Schrauben / Screws / Vis

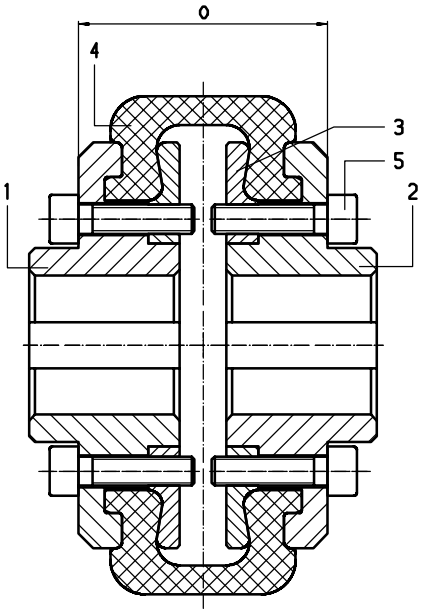

Ausführung / Execution / Exécution A

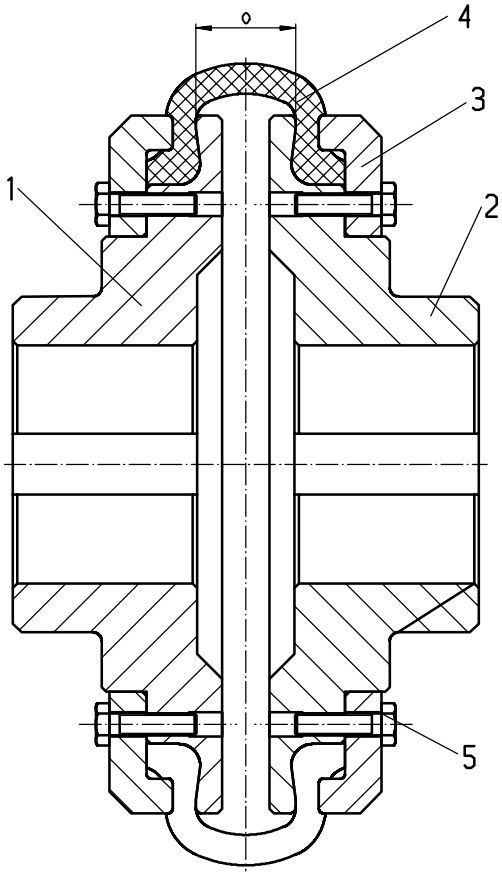

Ausführung / Execution / Exécution B

DD - 801144

DD - 801124 - 002

Zuordnung der Periflex® - Top Torque an E - Motore
Co - ordination of Periflex® - Top Torque to Electric Motors
Présélection des Periflex® - Top Torque pour moteurs électriques

Stromag

Zuordnung der Periflex® Top Torque an Drehstromasynchronmotoren der Bau - größen 56 bis 315 mit Käfigläufer nach EN 50347.

Co - ordination of the Periflex® Top Torque to three phase asynchronous motors of size 56 to 315 with squirrel cage rotor to EN 50347.

Présélection des Periflex® Top Torque moteurs asynchrones triphasés à cage grandeurs 56 à 315 suivant EN 50347.

Motor Baugröße Motorsize Grandeur moteur	Motorleistung bei Motor output at Puissance moteur à 3000 min - 1 tr/mn (2 - polig/poles à 2 pôles)		Kupplungsgröße Coupling size Grandeur accouplement **PTT**	Motorleistung bei Motor output at Puissance moteur à 1500 min - 1 tr/mn (4 - polig/poles à 4 pôles)		Kupplungsgröße Coupling size Grandeur accouplement **PTT**	Motorleistung bei Motor output at 1000 min - 1 tr/mn Puissance moteur à (6 - polig/poles à 6 pôles)		Kupplungsgröße Coupling size Grandeur accouplement **PTT**	Motorleistung bei Motor output at 750 min - 1 tr/mn Puissance moteur à (8 - polig/poles à 8 pôles)		Kupplungsgröße Coupling size Grandeur accouplement **PTT**	Zyl. Wellenende Cyl. shaft end Bout d'arbre cylindrique D x L (mm)	
	P (kW)	T (Nm)		P (kW)	T (Nm)		P (kW)	T (Nm)		P (kW)	T (Nm)		3000 min - 1	≤1500 min - 1
56 M	0,09 0,12	0,3 0,4	86 86	0,06 0,09	0,4 0,6	86 86	-			-			9 x 20	
63 M	0,18 0,25	0,6 0,8	86 86	0,12 0,18	0,8 1,2	86 86	-			-			11 x 23	
71 M	0,37 0,55	1,2 1,8	86 86	0,25 0,37	1,6 2,4	86 86	-			-			14 x 30	
80 M	0,75 1,1	2,4 3,5	86 86	0,55 0,75	3,5 4,8	86 86	0,37 0,55	3,5 5,3	86 86	-			19 x 40	
90 S	1,5	4,8	86	1,1	7,0	86	0,75	7,2	86	-			24 x 50	
90 L	2,2	7,0	86	1,5	9,6	86	1,1	11	86	-				
100 L	3	9,6	104	2,2 3	14 19	104 104	1,5	14	104	0,75 1,1	10 14	104 104	28 x 60	
112 M	4	13	104	4	25	104	2,2	21	104	1,5	19	104		
132 S	5,5 7,5	18 24	104 104	5,5	35	104	3	29	104	2,2	28	104	38 x 80	
132 M	-			7,5	48	104	4 5,5	38 53	104 136	3	38	104		
160 M	11 15	35 48	136 136	11	70	136	7,5	72	136	4 5,5	51 70	136 136	42 x 110	
160 L	18,5	59	136	15	96	178	11	105	178	7,5	96	178		
180 M	22	70	178	18,5	118	178	-			-			48 x 110	
180 L	-			22	140	178	15	143	178	11	140	178		
200 L	30 37	96 118	178 178	30	191	211	18,5 22	177 210	178 211	15	191	211	55 x 110	
225 S	-			37	236	211	-			18,5	236	211	55x110	60x140
225 M	45	143	178	45	287	211	30	287	211	22	280	211		
250 M	55	175	211	55	350	211	37	353	211	30	382	263	60x140	65x140
280 S	75	239	211	75	478	263	45	430	263	37	471	263	65x140	75x140
280 M	75	287	211	90	573	263	55	525	263	45	573	263		
315 S	110	350	211	110	700	263	75	716	263	55	700	263	65x140	80x170
315 M	132	420	263	132	840	310	90	860	310	75	955	310		

Die Zuordnung berücksichtigt den Anwendungsfaktor II bei üblichen Belastungsfällen.
Bei Anlagen mit vorherrschend periodischen Anregungen muss die Auslegung nach DIN 740 Teil 2 erfolgen.
Unterstützung bei der Auslegung, insbesondere der Drehschwingungsberechnung, ist durch die Fachabteilung der Stromag AG möglich.

The co - ordination takes into consideration the application factor II with usual charges.
The determination for systems with mainly periodic indications has to be made according to DIN 740 part 2.
The technical departments of Stromag AG are willingly prepared to assist on determination, in particular on torsional vibration calculations.

La sélection à été faite en fonction du facteur de service groupe II.

Pour les installations soumises en majorité à des excitations périodiques suivre les recommandations de la DIN 740 part 2. Pour les analyses de vibrations torsionnelles veuillez vos rapprocher de nos services techniques

Leistungstabelle / Output table / Tableau des caractéristiques

Stromag

Kupplungsgröße Coupling size Modèle d'accouplement	Nenndrehmoment Nom. torque Couple nominal	Maximaldrehmoment Max. torque Couple maximal	Zul. Wechseldrehmoment Adm. alternating torque Couple oscillant admissible	Zul. Drehzahl Adm. speed Vitesse admissible 5)	Zul. axiale Verlagerung Adm. axial displacement Décalage axial admissible	Axialfedersteife Axial stiffness Raideur axiale	Zul. radiale Verlagerung Adm. radial displacement Décalage radial admissible	Radialfedersteife Radial stiffness Raideur radiale	Zul. winklige Verlagerung Adm. angular displacement Décalage angulaire admissible
	T_{KN} Nm	T_{Kmax} Nm	T_{KW} Nm	n_{max} min^{-1}	ΔK_a mm 1)	C_a N/mm	ΔK_r mm 1)	C_r N/mm	ΔK_w ° 1)
86 R	35	75	15	5000	1,0	60	0,7	60	2,0
104 R	70	150	30	5000	1,0	110	0,75	120	2,0
136 R	135	300	55	5000	1,5	130	1,0	120	2,0
178 R	270	600	110	4000	2,0	120	1,3	110	2,0
211 R	545	1200	215	4000	2,5	150	1,6	150	2,0
263 R	1090	2400	435	3000	3,0	160	2,1	150	2,0
310 R	2180	4800	870	3000	3,5	180	2,5	200	2,0
370 R	3410	7500	1365	2500	4,5	400	3,0	400	2,0
402 R	5450	12000	2180	2300	5,0	340	3,5	500	2,0
450 R	8180	18000	3275	1800	5,5	250	3,7	400	2,0
550 R	13640	30000	5455	1500	6,0	1000	4,2	1200	2,0
700 R	20460	45000	8185	1000	6,0	1800	5,2	1500	2,0

Kupplungsgröße Coupling size Modèle d'accouplement	Reifen Tyre No. Bandage	Dyn. Drehfedersteife / Dyn. torsional stiffness / Raideur dynamique C_{Tdyn} Nm / rad 2) 3)					Verhältnismäßige Dämpfung Relative damping Amortissement relatif
		0.0 x T_{KN}	0.25 x T_{KN}	0.5 x T_{KN}	0.75 x T_{KN}	1.0 x T_{KN}	Ψ
86 R	201 R	295	280	285	305	335	1,2
104 R	203 R	690	645	675	770	910	1,2
136 R	206 R	1100	1000	1100	1300	1650	1,2
178 R	210 R	2100	2050	2250	2650	3150	1,2
211 R	214 R	5000	4650	4950	5400	5950	1,2
263 R	218 R	6800	6200	7200	9900	15000	1,2
310 R	222 R	14000	13200	18200	28700	44500	1,2
370 R	225 R	22500	23000	33000	46000	61000	1,2
402 R	426 R	29000	28000	50000	84000	128000	1,2
450 R	828 R	29000	29000	52000	87000	132000	1,2
550 R	1230 R	41000	42000	71000	110000	154000	1,2
700 R	1832 R	134000	131000	143000	164000	192000	1,2

Zul. Dämpfungsleistung P_{KV} auf Anfrage / adm. damping capacity P_{KV} on request / Puissance d'amortissement admissible P_{KV} sur demande

1) bei max. Drehzahl / at max. speed / à vitesse maxi.

2) Dieser Wert muß bei Kupplungtemperaturen, höher als 30°C, über den Temperaturfaktor reduziert werden
For coupling temperatures exceeding 30°C, this value must be reduced by the temperature factor
Pour des températures supérieures à 30°C, cette valeur doit être réduite par le facteur de température

3) Materialbedingte Toleranzen bis zu ± 15% sind möglich
Tolerances until ± 15% related to the material are possible
Tolérances inhérentes à la matière : ± 15%

Leistungstabelle / Output table / Tableau des caractéristiques

Stromag

Kupplungsgröße Coupling size Modèle d'accouplement	Nenndrehmoment Nom. torque Couple nominal	Maximaldrehmoment Max. torque Couple maximal	Zul. Wechseldrehmoment Adm. alternating torque Couple oscillant admissible	Zul. Drehzahl Adm. speed Vitesse admissible 5)	Zul. axiale Verlagerung Adm. axial displacement Décalage axial admissible	Axialfedersteife Axial stiffness Raideur axiale	Zul. radiale Verlagerung Adm. radial displacement Décalage radial admissible	Radialfedersteife Radial stiffness Raideur radiale	Zul. winklige Verlagerung Adm. angular displacement Décalage angulaire admissible
	T_{KN} Nm	T_{Kmax} Nm	T_{KW} Nm	n_{max} min^{-1}	ΔK_a mm 1)	C_a N/mm	ΔK_r mm 1)	C_r N/mm	ΔK_w ° 1)
86 X	35	75	15	5000	1,0	90	0,7	150	2,0
104 X	70	150	30	5000	1,0	140	0,75	250	2,0
136 X	135	300	55	5000	1,5	150	1,0	350	2,0
178 X	270	600	110	4000	2,0	150	1,3	300	2,0
211 X	545	1200	215	4000	2,5	80	1,6	650	2,0
263 X	1090	2400	435	3000	3,0	80	2,1	900	2,0
310 X	2180	4800	870	3000	3,5	100	2,5	900	2,0
370 X	3410	7500	1365	2500	4,5	400	3,0	2500	2,0
402 X	5450	12000	2180	2300	5,0	400	3,5	1650	2,0
450 X	8180	18000	3275	1800	5,5	300	3,7	1800	2,0
550 X	13640	30000	5455	1500	6,0	1000	4,2	3500	2,0
700 X	20460	45000	8185	1000	6,0	1800	5,2	4000	2,0

Kupplungsgröße Coupling size Modèle d'accouplement	Reifen Tyre No. Bandage	Dyn. Drehfedersteife / Dyn. torsional stiffness / Raideur dynamique C_{Tdyn} Nm / rad 2) 3)					Verhältnismäßige Dämpfung Relative damping Amortissement relatif
		0.0 x T_{KN}	0.25 x T_{KN}	0.5 x T_{KN}	0.75 x T_{KN}	1.0 x T_{KN}	Ψ
86 X	201 X	290	320	440	580	740	1,1
104 X	203 X	1160	1280	1410	1570	1810	1,1
136 X	206 X	2230	2560	2810	3050	3300	1,1
178 X	210 X	4000	5250	5950	6350	6650	1,1
211 X	414 X	12000	14300	15450	16200	16600	1,1
263 X	418 X	14000	17750	19700	20900	21750	1,1
310 X	422 X	22000	31000	37300	41700	45200	1,1
370 X	225 X	60000	78000	88000	93500	96500	1,1
402 X	426 X	80000	93000	99000	102000	104000	1,1
450 X	828 X	90000	85500	99500	127000	165500	1,1
550 X	1230 X	150000	135800	142300	161000	188500	1,1
700 X	1832 X	360000	321500	333000	369000	421000	1,1

Zul. Dämpfungsleistung P_{KV} auf Anfrage / adm. damping capacity P_{KV} on request / Puissance d'amortissement admissible P_{KV} sur demande

1) bei max. Drehzahl / at max. speed / à vitesse maxi.

2) Dieser Wert muß bei Kupplungtemperaturen, höher als 30°C, über den Temperaturfaktor reduziert werden
For coupling temperatures exceeding 30°C, this value must be reduced by the temperature factor
Pour des températures supérieures à 30°C, cette valeur doit être réduite par le facteur de température

3) Materialbedingte Toleranzen bis zu ± 15% sind möglich
Tolerances until ± 15% related to the material are possible
Tolérances inhérentes à la matière : ± 15%

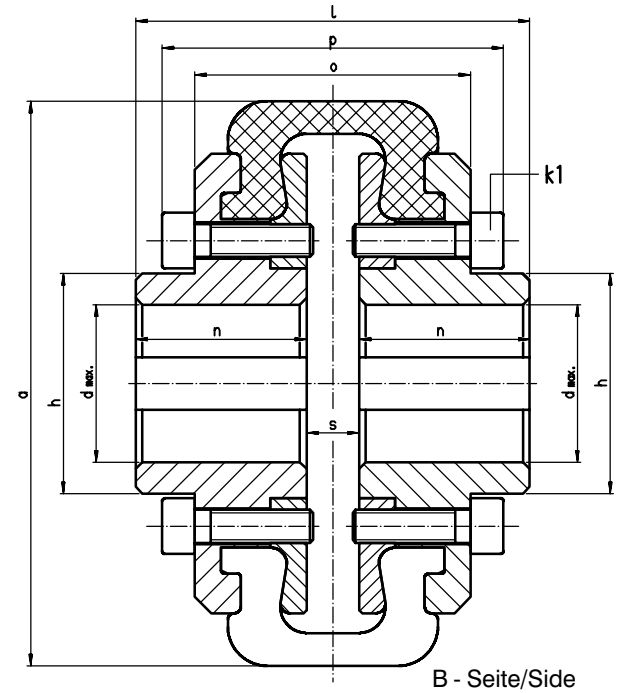

A - Seite/Side
Côté A

B - Seite/Side
Côté B

Ausführung / Execution / Exécution A

DD - 801125

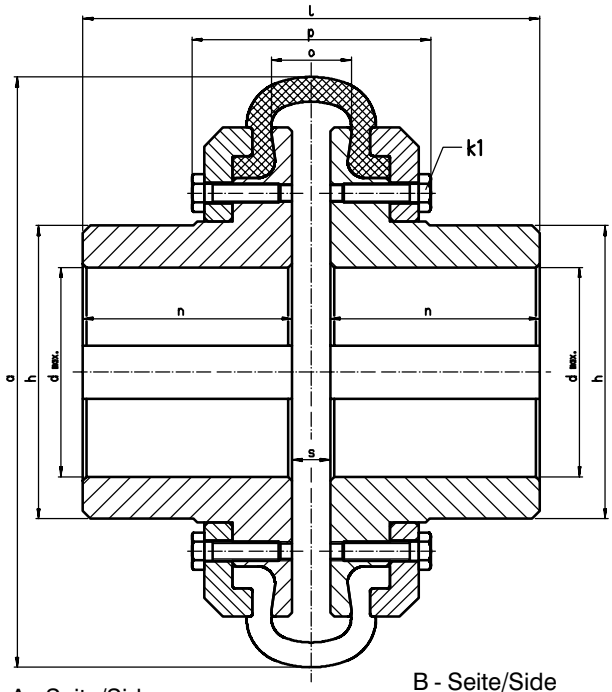

A - Seite/Side
Côté A

B - Seite/Side
Côté B

Ausführung / Execution / Exécution B

DD - 801126

Baureihe / Series / Série PTT...R						
Größe/Size/Modèle **Reifen/Tyre No./N.bandage**	**86 R** **201 R**	**104 R** **203 R**	**136 R** **206 R**	**178 R** **210 R**	**211 R** **214 R**	**263 R** **218 R**
Baureihe / Series / Série PTT...X						
Größe/Size/Modèle **Reifen/Tyre No./N.bandage**	**86 X** **201 X**	**104 X** **203 X**	**136 X** **206 X**	**178 X** **210 X**	**211 X** **414 X**	**263 X** **418 X**
Nenndrehmoment/Nom. torque **Couple nominal T_{KN} Nm**	35	70	135	270	545	1090
Ausführung/Execution/Exécution	A	A	B	B	B	B
Durchmesser mm / Diam. a d max h	86 24 33,5	104 38 70	136 42 58	178 55 76	210 65 92	263 85 120
Schrauben **Screws / Vis** k_1	4xM5	4xM6	6xM6	6xM8	6xM10	6xM10
Längen mm / Lengths/Long. l n o p ungesp./untens./non - serrées s	60 26 43 60 8	70 31 37 85 8	110 51 18 77 8	130 55,5 35 103 19	160 70 38 112 20	190 84,5 44 130 21
Mass.trägh.mom. kgm² / Mass mom. of inertia / Moment d'inertie J_{A-}/J_{B-} Seite/Side/Côté $J_{Gummi/Rub./Caoutchouc}$	0,00020 0,00017	0,0005 0,0003	0,0014 0,0010	0,005 0,0037	0,0141 0,0072	0,0536 0,0200
Masse/Mass kg	0,88	1,51	2,64	5,28	9,88	21,0

Baureihe / Series / Série
Periflex® - Top Torque

Stromag

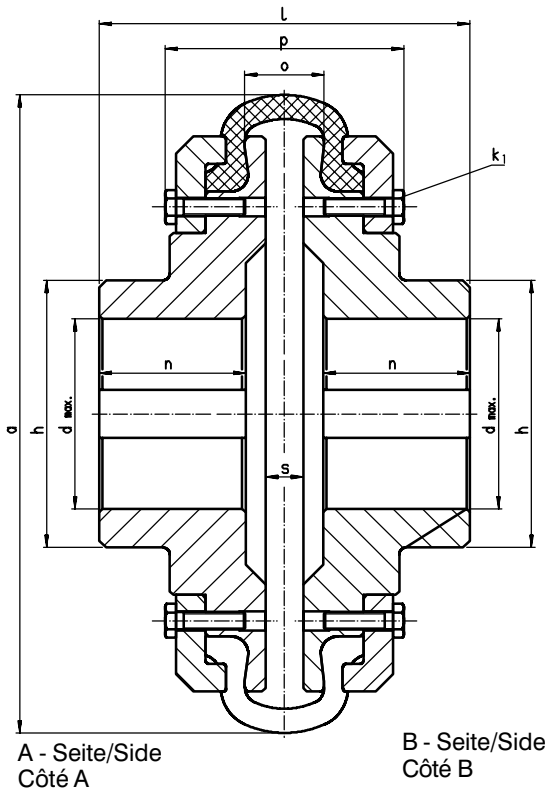

Baureihe / Series / Série PTT...R						
Größe/Size/Modèle Reifen/Tyre No./N.bandage	**310 R 222 R**	**370 R 225 R**	**402 R 426 R**	**450 R 828 R**	**550 R 1230 R**	**700 R 1832 R**
Baureihe / Series / Série PTT...X						
Größe/Size/Modèle Reifen/Tyre No./N.bandage	**310 X 422 X**	**370 X 225 X**	**402 X 426 X**	**450 X 828 X**	**550 X 1230 X**	**700 X 1832 X**
Nenndrehmoment/Nom. torque Couple nominal T_{KN} Nm	2180	3410	5450	8180	13640	20460
Durchmesser mm / Diam. a d_{max} h	310 110 154	370 110 155	402 120 170	450 130 185	550 150 210	700 180 255
Schrauben Screws / Vis k_1	8xM10	8xM10	12xM12	12xM16	12xM16	12xM20
Längen mm / Lengths/Lonueurs l n o $p_{ungesp./untens./non - serrées}$ s	240 110 42 146 20	215 85 46 160 22	244 95 50 163 24	280 110 70 197 34	360 130 120 296 84	450 160 150 380 96
Mass.trägh.mom. kgm^2 / Mass mom. of inertia / Moment d'inertie J_{A-}/J_{B-} Seite/Side/Côté $J_{Gummi/Rub./Caoutchouc}$	0,1328 0,0412	0,3410 0,0825	0,5033 0,1120	0,760 0,2750	1,564 1,0000	4,7860 3,7500
Masse/Mass kg	35,2	56,3	69,8	96,0	156,5	318,4